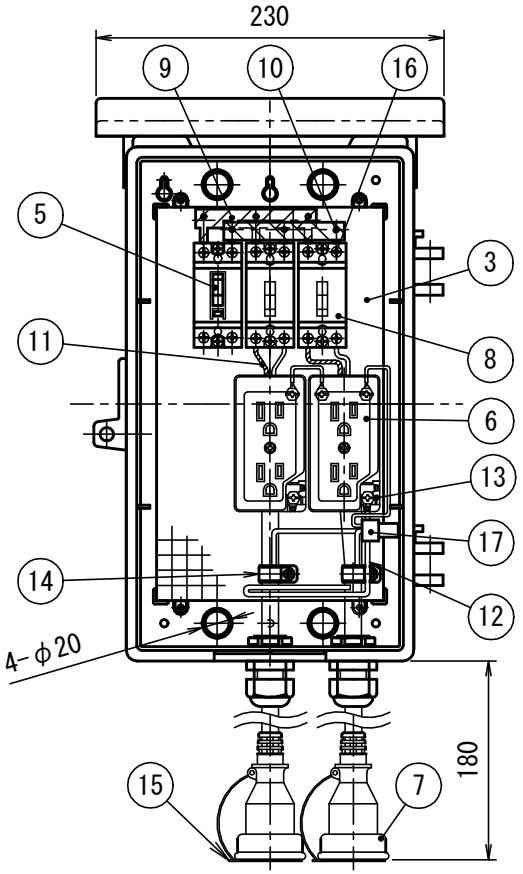

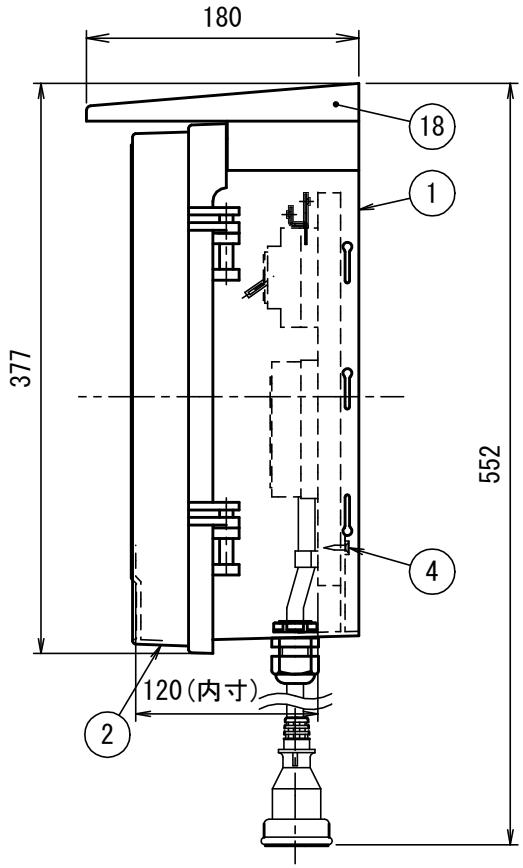

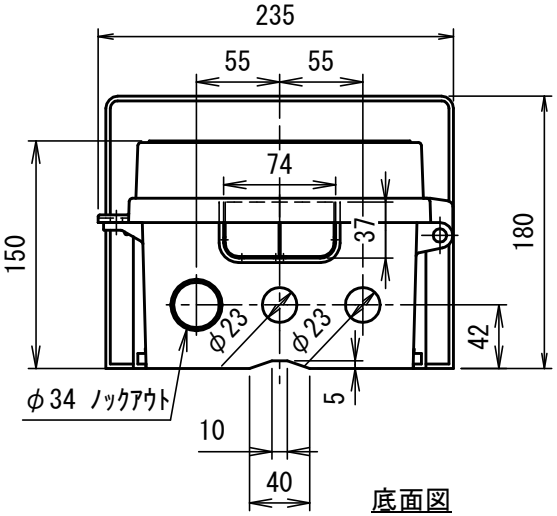

底面図

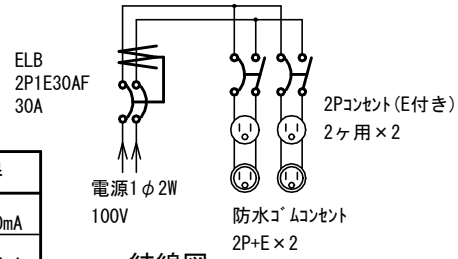

結線図

品番	漏電遮断器
3A-22CB	2P1E30A0C付き 定格感度電流30mA
3A-22CBT	2P1E30A0C付き 定格感度電流15mA
3A-22CBN	2P0E30A0C無 定格感度電流30mA
3A-22CBTN	2P0E30A0C無 定格感度電流15mA

符号	名　　称	材　質	個数	備　　考	符号	名　　称	材　質	個数	備　　考
9	Ｌバー	Ｃ１１００	1	赤 デッピング	１８	屋　根	ＡＢＳ	1	
8	安全ブレーカ		2	２Ｐ１Ｅ２０Ａ	１７	閉端接続子		1	CE-8
7	防水コンセント(接地付き)		2	２Ｐ＋Ｅ付き	１６	十字穴付丸木ねじ	ＳＷＲＭ	6	3.5×28 光沢クロメートめっき
6	２ケロコンセント(接地付き)		2		１５	キャップ	ＰＥ	2	ひも(180mm)
5	漏電遮断器		1	表参照	１４	ＫＴＢ－４	ＰＥ	2	丸木ねじ3.1×20 光沢クロメートめっき
4	ボード取付用木ねじ	ＳＷＲＭ	8	3.5×16 光沢クロメートめっき	１３	丸形圧着端子	Ｃ１１００	4	丸（２－４）
3	ボード	ベニヤ	1	260×150×15	１２	アース線		2	2sq L1=200mm L2=120mm(渡り用)
2	蓋	ＡＢＳ	1		１１	ＩＶ線			φ２mm
1	基　　台	ＡＢＳ	1		１０	Ｎバー	Ｃ１１００	1	白 デッピング

製　品　仕　様　図		
尺度	品名	屋外電力用仮設ボックス
1/5		３Ａ－２２ＣＢ＿
第三角法	図番	ＷＢ２７６７１Ｂ

未来工業株式会社