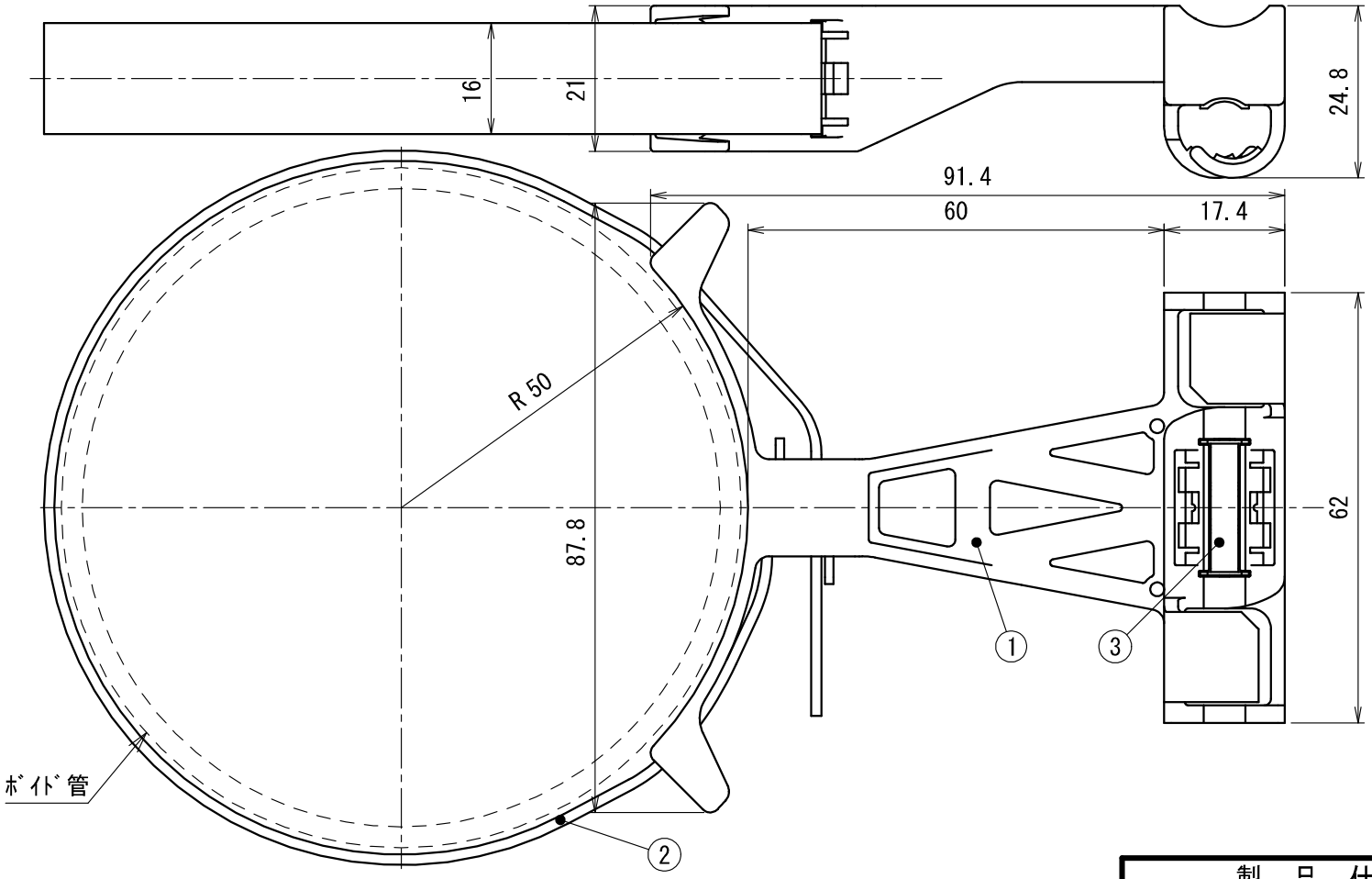

バンド長	適合ﾎﾞｲﾄﾞ呼び	適合鉄筋径	適合ﾎﾞﾙﾄ径
5m	～200迄	D10.D13	M10.M12.W/8.W1/2

上の図は組付け状態を表す。

符号	名　　称	材　質	個数	備　　考
3	金具本体	ＳＵＳ３０１	１０	
2	バンド	ＰＰ	１	５ｍ巻き
1	本体	ＰＯＭ	１０	

製　品　仕　様　図		
尺度	品名	ボイドハンガー
１／１		ＢＫＨ－５ＭＬ
第三角法	図番	ＰＶ６２０７２Ｃ３

未来工業株式会社