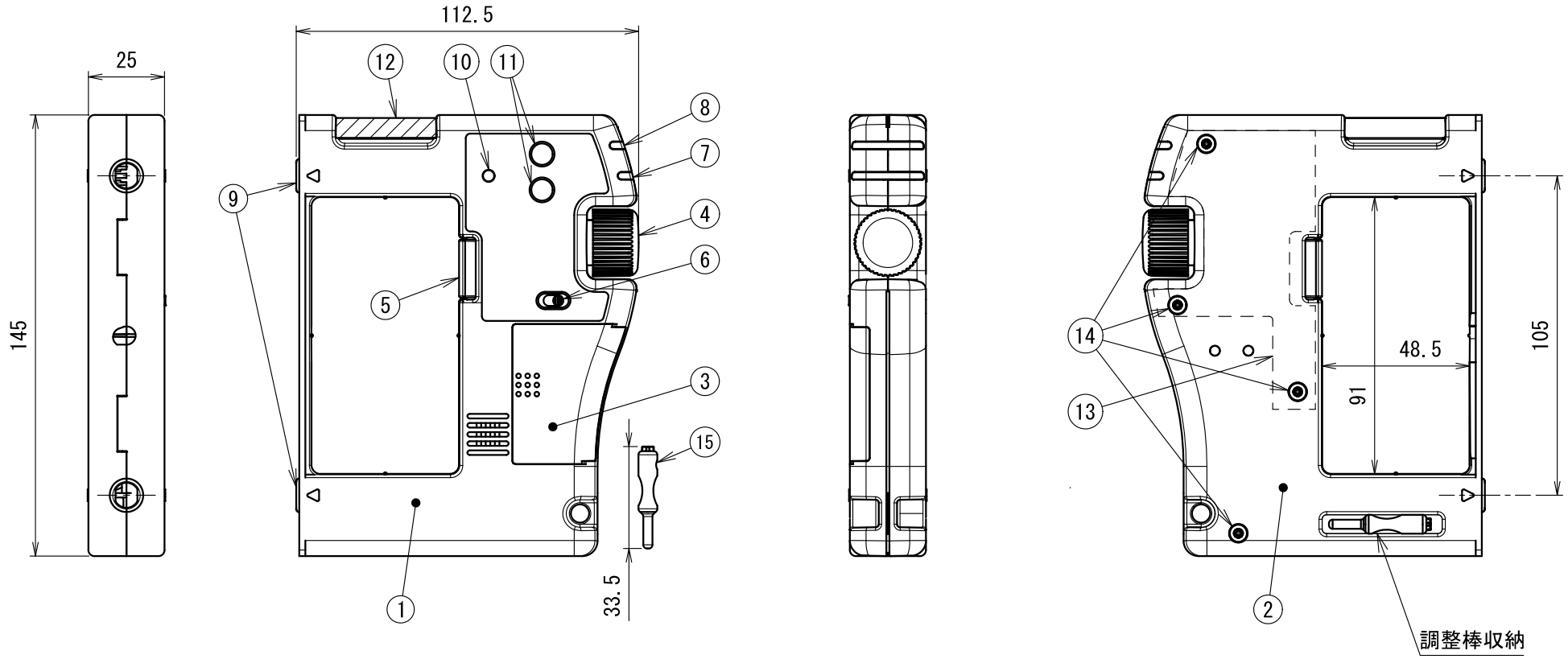

※ 単四アルカリ乾電池４本使用（別売）

符号	名　　称	材　質	個数	備　　考	符号	名　　称	材　質	個数	備　　考
8	レンズ上	ＰＣ	1	上 探知表示	(16)	携帯用ケース	―	1	添付
7	レンズ下	ＰＣ	1	下 探知表示	15	バランス調整棒	ＰＣ	1	ヒモで本体と連結
6	ブザースイッチ	ＡＢＳ	1	―	14	十字穴付ﾀｯﾋﾟﾝねじ	鋼	4	―
5	電源ボタン	ＡＢＳ	1	モメンタリータイプ	13	基板ＡＳＳＹ	―	1	―
4	感度調整ツマミ	ＡＢＳ	1	―	12	水平器	―	1	―
3	電池蓋	ＡＢＳ	1	―	11	バランス調整軸	―	2	―
2	本体Ｂ	ＡＢＳ	1	―	10	パイロットランプ	―	3	ＬＥＤ
1	本体Ａ	ＡＢＳ	1	―	9	フェライトコア	―	2	-

製　品　仕　様　図		
尺度	品名	ボックスアッター
1/2		ＢＵＴ－１Ｎ
第三角法	図番	ＤＫ５３７７１Ｂ３

未来工業株式会社