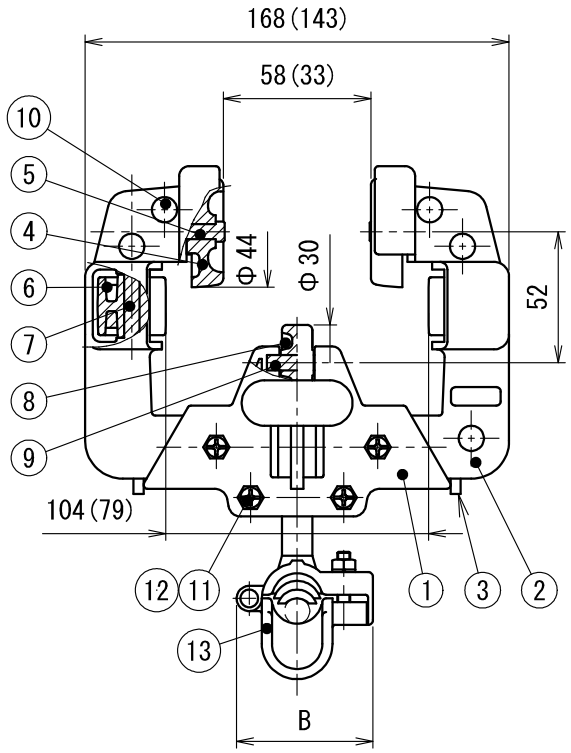


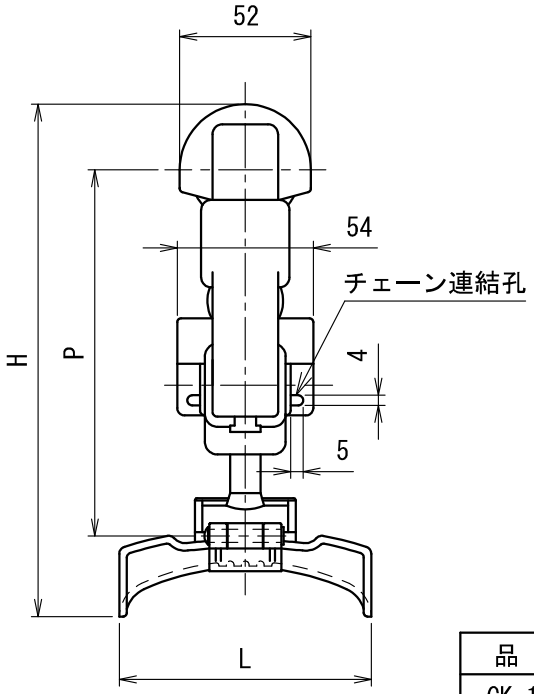


| 品　番 | H | P | L | B | ﾌﾞﾗｹｯﾄ | 適合ｹｰﾌﾞﾙ径 | 適合ﾚｰﾙ |
|---|---|---|---|---|---|---|---|
| CK-101R | 203 | 145 | 100 | 54 | 1BR | φ10～φ20 | I 形鋼 75mm 100mm |
| CK-102R | 215 | 150 | 110 | 64 | 2BR | φ20～φ30 | |
| CK-103R | 234.5 | 158.5 | 130 | 81 | 3BR | φ30～φ45 | |

3）ブラケットの詳細は、各ブラケットの仕様図を参照のこと。
2）（　）内寸法は、アームを狭めた場合の寸法を表す。
注1）図面形状は、CK-101Rを表す。

| 符号 | 名　称 | 材　質 | 個数 | 備　考 | 符号 | 名　称 | 材　質 | 個数 | 備　考 |
|---|---|---|---|---|---|---|---|---|---|
| 7 | サイドローラーシャフト | SUS | 2 | φ6 | | | | | |
| 6 | サイドローラー | PA | 2 | ― | 13 | ブラケット | PA他 | 1 | |
| 5 | メインローラーシャフト | SUS | 2 | φ6 | 12 | （十ー）なべ小ねじ | SWRM | 4 | M5×30 三価クロメートめっき |
| 4 | メインローラー | PA | 2 | ― | 11 | 六角ナット | SWRM | 6 | M5 三価クロメートめっき |
| 3 | アームストッパー | PC | 2 | ― | 10 | 薄丸セミチューブラリベット | SWCH | 6 | Φ5×27 三価クロメートめっき |
| 2 | ローラーアーム | PC | 2 | ― | 9 | センターローラーシャフト | SUS | 1 | φ6 |
| 1 | 本体 | PC | 2 | ― | 8 | センターローラー | PA | 1 | ― |

| 製品仕様図 | | |
|---|---|---|
| 尺度 1/3 | 品名 | ケーブルカッシャー<br>CK－10＿R |
| 第三角法 | 図番 | CK19071C |
| 未来工業株式会社 | | |