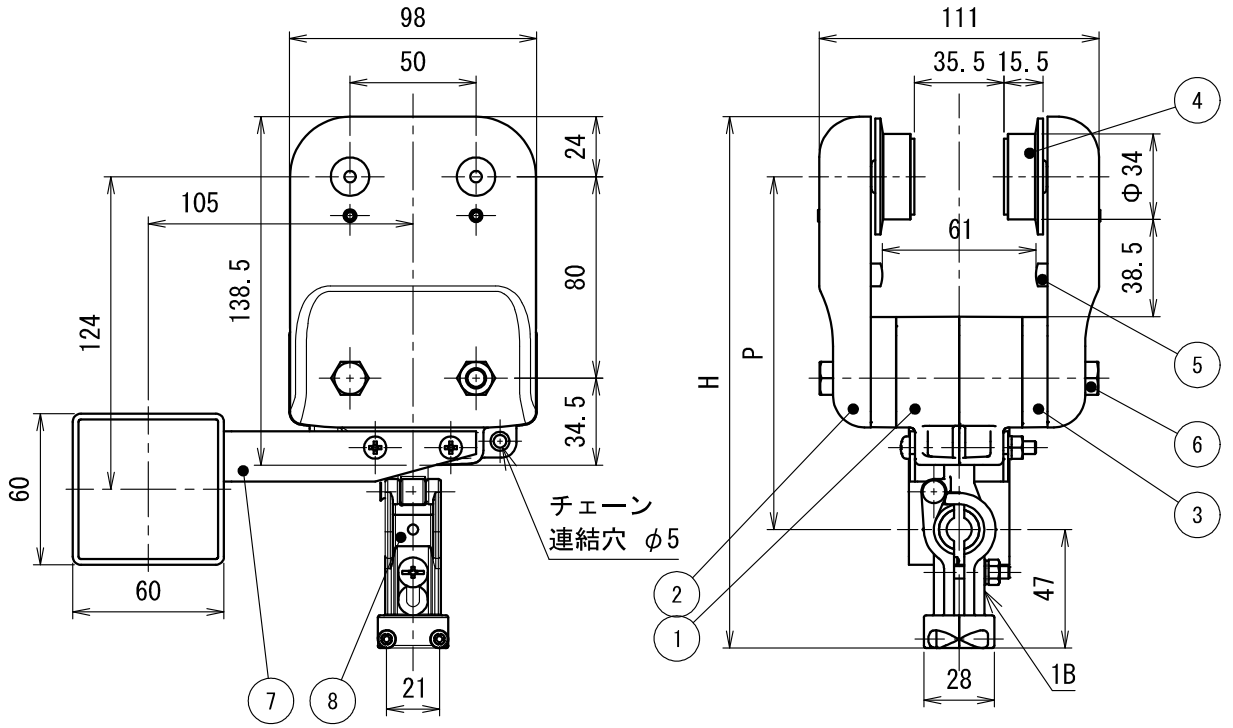

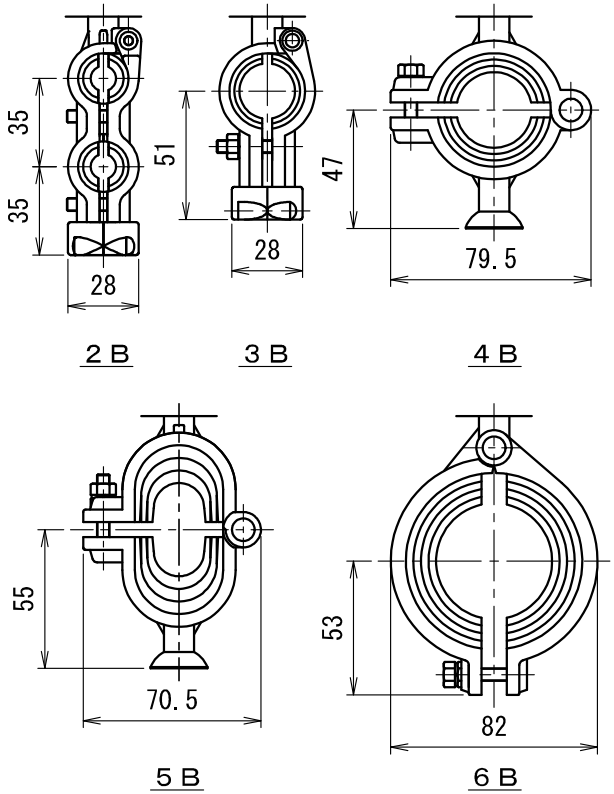

ブラケット

品　番	H	P	ﾌﾞﾗｹｯﾄ	適合ｹｰﾌﾞﾙ径	適合ﾚｰﾙ
CK-81AWTZZ	211	140	1B	φ10～φ20	C形鋼（高さX幅）30X60
CK-82AWTZZ	233	139	2B	φ10～φ20　2本	
CK-83AWTZZ	219	144	3B	φ20～φ30	
CK-84AWTZZ	222	151	4B	φ30～φ45	
CK-85AWTZZ	238	159	5B	φ20～φ35　2本	
CK-86AWTZZ	249	172	6B	φ45～φ70	

3）ブラケットの詳細は、各ブラケットの仕様図を参照のこと。

注１）図面形状は、CK-81AWTZZを表す。

符号	名　称	材　質	個数	備　考	符号	名　称	材　質	個数	備　考
4	メインローラー一式	ＰＡ他	４組	ベアリング入	8	ブラケット	ＰＡ他	１	
3	スペーサー	ＰＣ	２		7	案内パイプアッセンブリ	ＳＴＫＲ他	１	電着塗装
2	アーム	ＰＣ	２		6	CK80Aボルトセット	ＳＷＲＭ他	２組	M8
1	本　体	ＰＣ	２		5	サイドローラー一式	ＰＯＭ他	４組	

製　品　仕　様　図		
尺度	品名	先頭カッシャー（Ｃ形鋼用）
１/３		ＣＫ－８＿ＡＷＴＺＺ
第三角法	図番	ＣＫ３５２７２Ｃ３
未来工業株式会社		