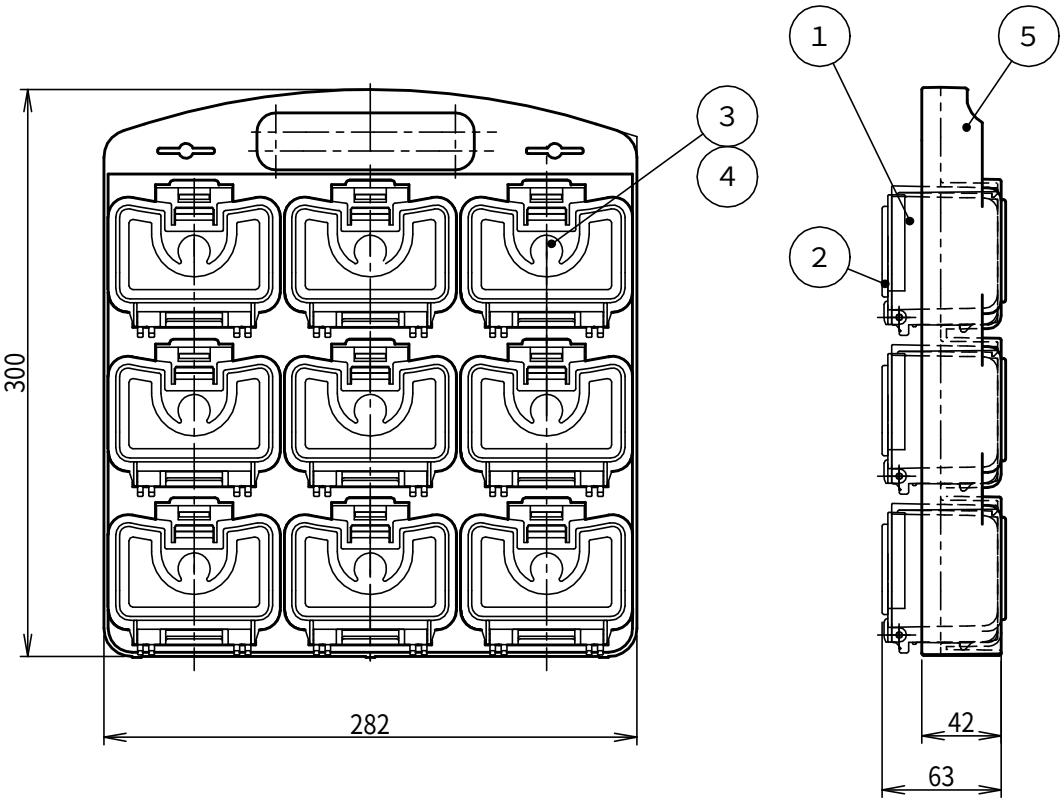

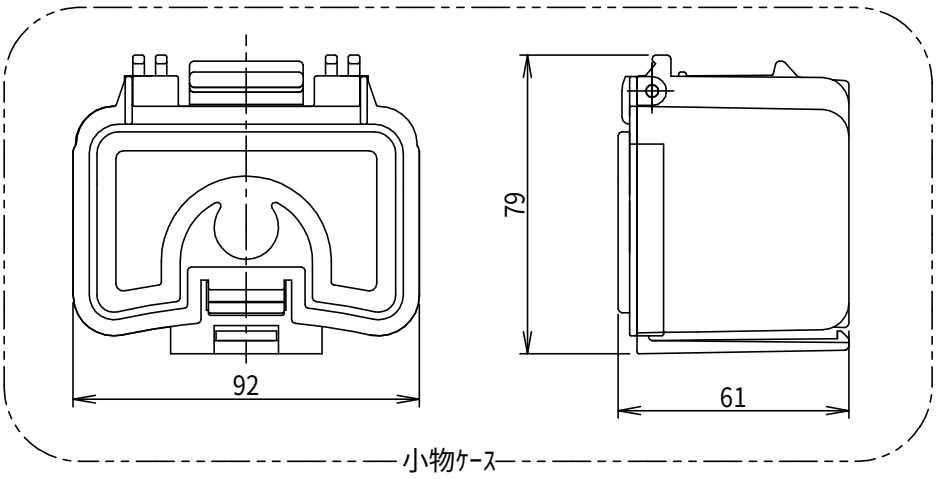

符号	名　　称	材　質	個数	備　　考
5	収納ケース	ＰＰ	1	
4	磁石		9	
3	キャップ	ＰＰ	9	
2	蓋	ＰＰ	9	
1	本　体	ＰＰ	9	

製　品　仕　様　図		
尺度 1/4	品名	デンコーキャリーボックス ＤＢ－９Ｃ
第三角法	図番	ＤＫ２６０７１Ｄ
未来工業株式会社		