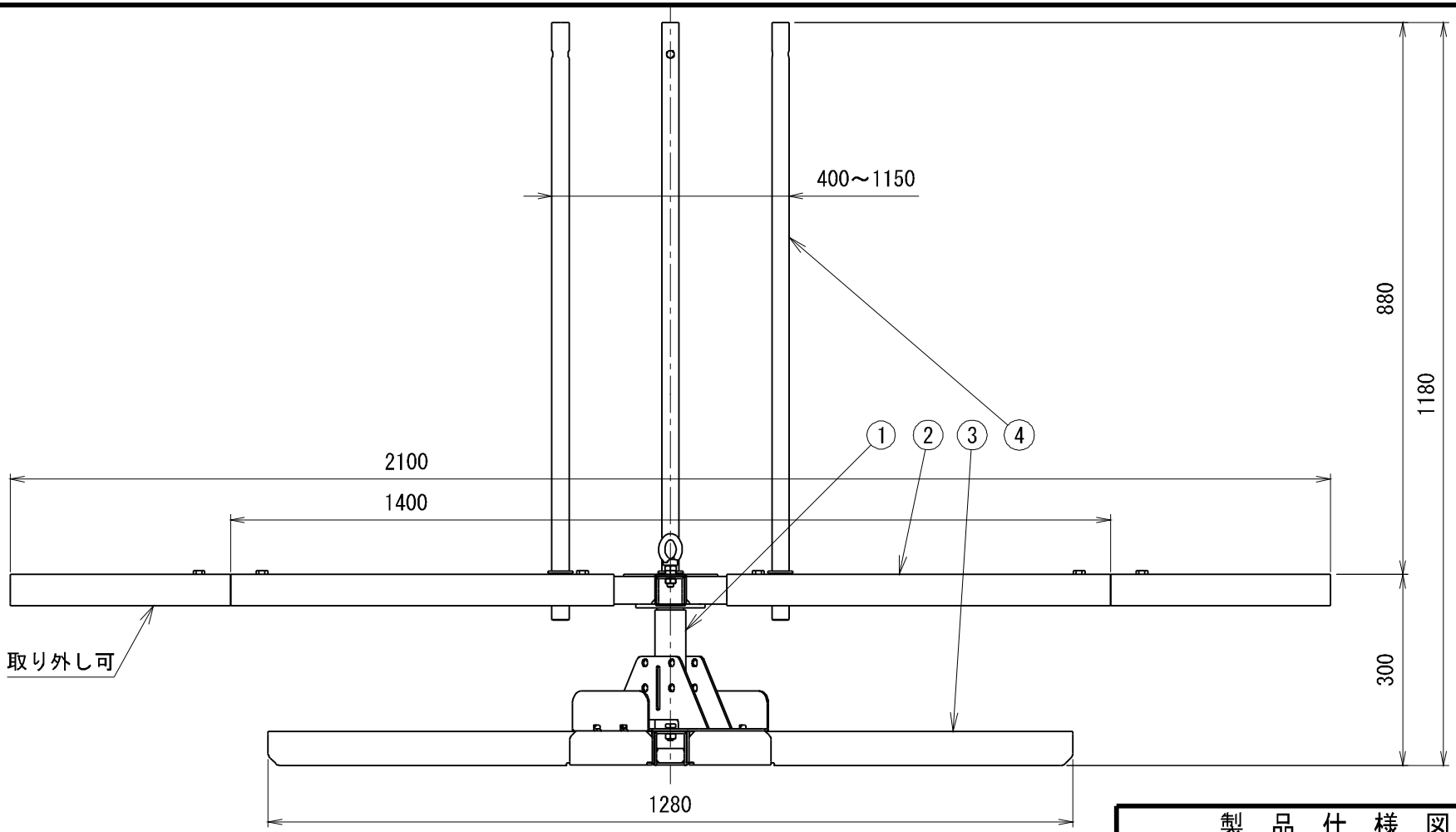

重量：約40kg

符号	名　　称	材　質	個数	備　　考
4	ガイド棒	丸パイプ他	4	溶融亜鉛めっき
3	足	SPHC	4	溶融亜鉛めっき
2	アーム	角パイプ他	4	溶融亜鉛めっき
1	台座	SPHC他	1	溶融亜鉛めっき

製　品　仕　様　図		
尺度 1/10	品名	ＦＥＰ用リール ＦＥＰＲ－１
第三角法	図番	ＭＦ８６２７１Ａ
未来工業株式会社		