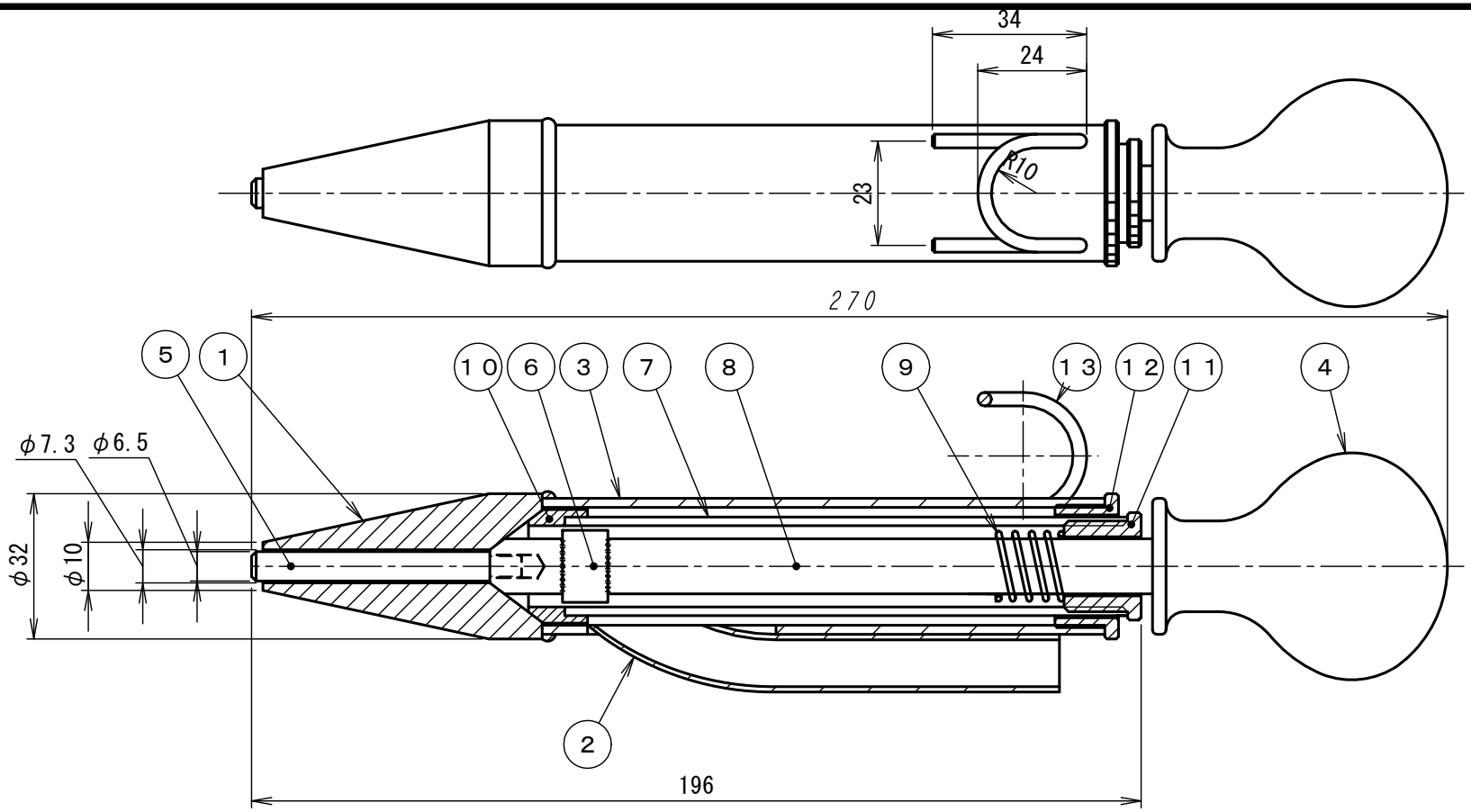

注１）適合釘：φ７以下、長さ３２mm～５０mm。

符号	名　　称	材　質	個数	備　　考	符号	名　　称	材　質	個数	備　　考
7	延長パイプ	ＳＴＫ４００	1	ニッケルめっき	(１４)	抜け防止バンド	ＰＰ	1	ｔ＝1.2，Ｌ＝160
6	ハンマー棒ガイド	ＳＴＫＭ１１	1	ニッケルめっき	１３	フック	ＳＳ４００	1	メラミン焼付け塗装
5	ハンマー先	ＳＫ４	1	黒染め	１２	ブッシングＢ	ＳＵＭ１８	1	ニッケルめっき
4	ハンマーグリップ	ＦＣＤ４５０	1	黒染め	１１	ブッシングＡ	ＳＵＭ１８	1	ニッケルめっき
3	本体パイプ	ＳＴＫ４００	1	メラミン焼き付け塗装	１０	延長パイプガイド	ＳＵＭ１８	1	ニッケルめっき
2	釘ガイド	ＳＴＫＭ１１	1	メラミン焼き付け塗装	９	ばね	ＳＷＰ	1	
1	本体先	ＳＳ４００	1	メラミン焼き付け塗装	８	ハンマー棒	ＮＳＭ６	1	ニッケルめっき

製　品　仕　様　図		
尺度	品名	ラクウチハンマー
1/1.5		ＬＨ－２７０
（　／　）		
第三角法	図番	ＤＫ２７０７０Ｃ
未来工業株式会社		