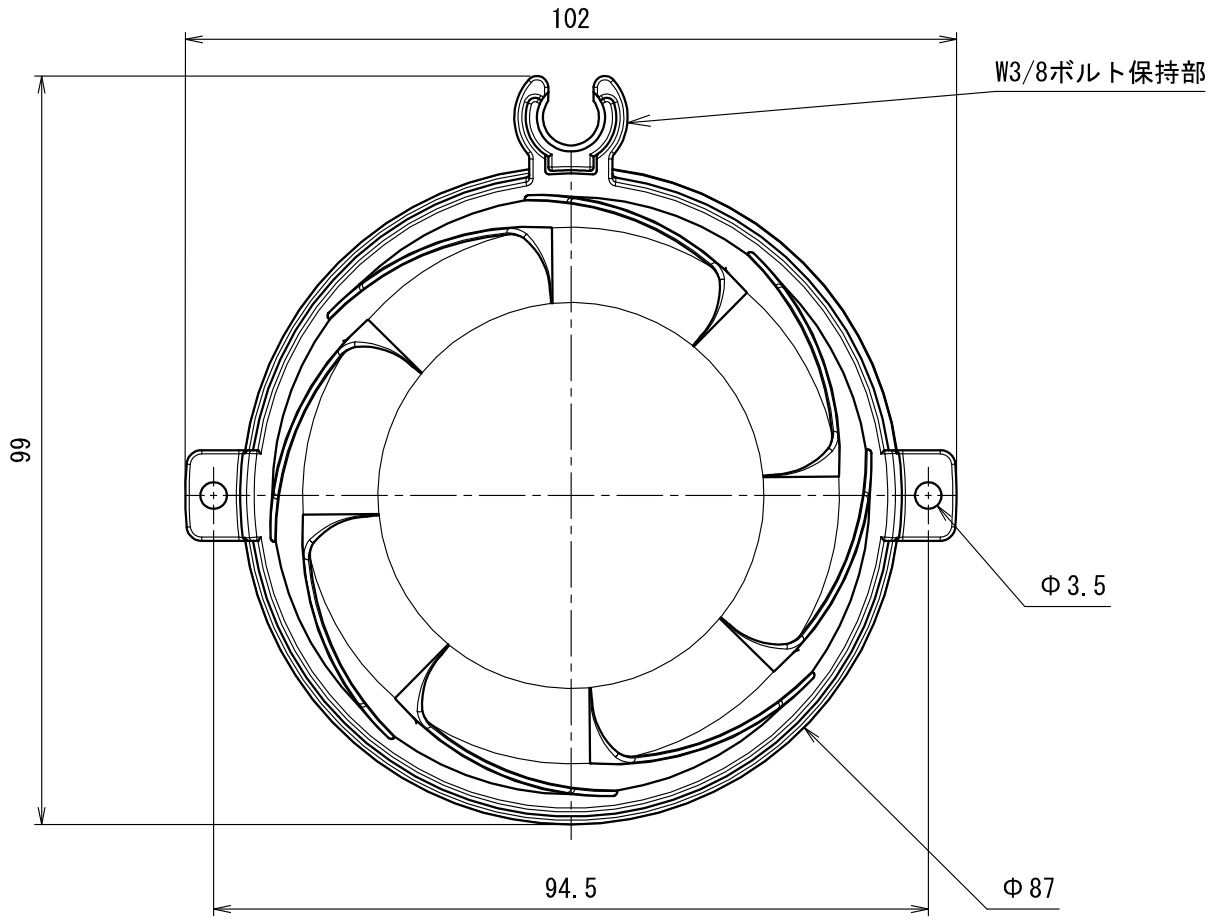

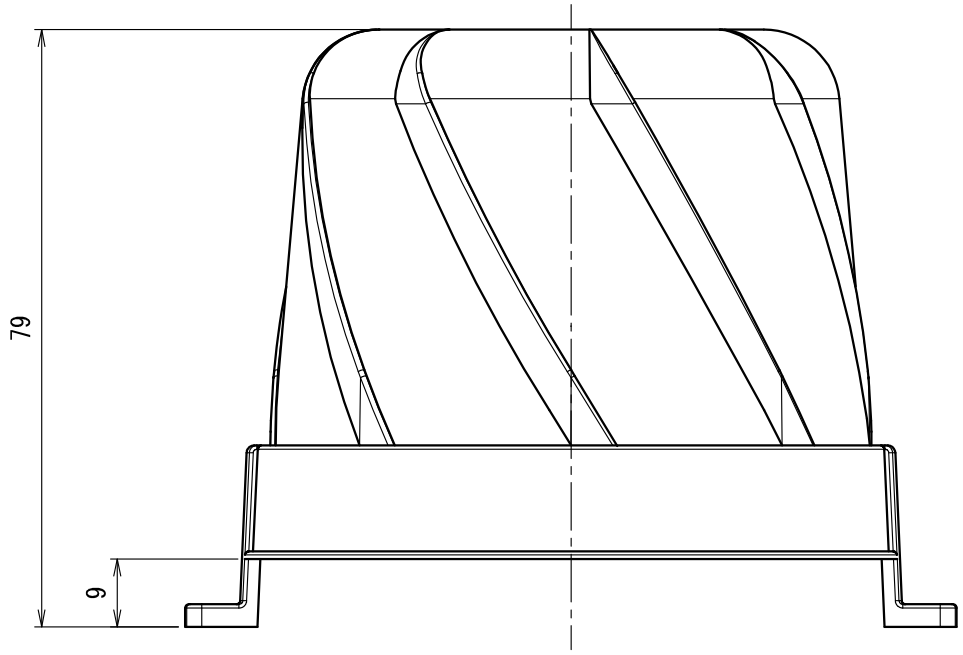

製品仕様図		
尺度	品名	ジョイントキャップ
1/1		ＭＢ－ＰＣ
第三角法	図番	ＭＢ１７５７０Ｂ３

符号	名称	材質	個数	備考
1	本体	ＰＰ	1	透明

未来工業株式会社