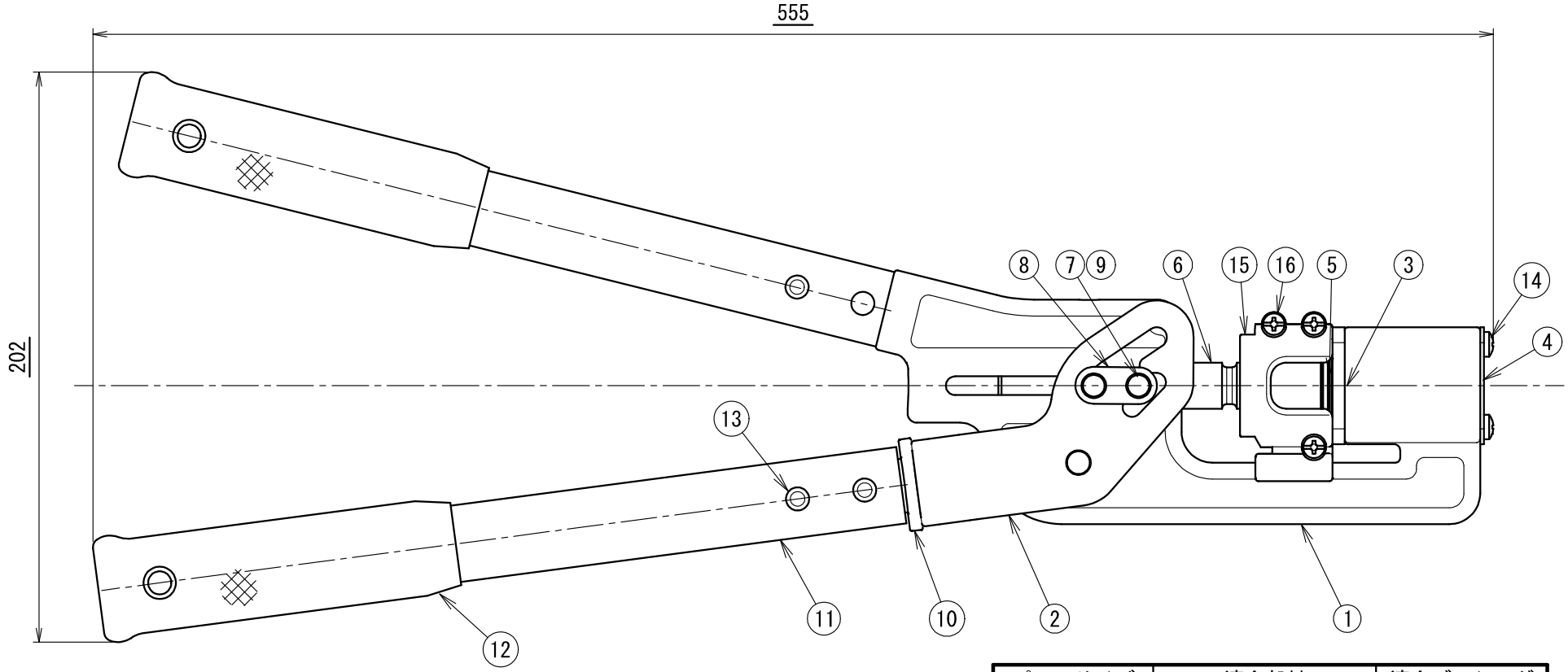


| パンチサイズ | 適合部材 | 適合ブッシング |
|---|---|---|
| φ22 | CW-19（ダブルバー） | MBZ-22W |

2）天井下地材専用工具です。適合部材（CW-19）以外ではご使用になれません。

注　1）部材に穴を開けるだけの作業はできません。必ず適合ブッシング（MBZ-22W）を併用して下さい。

| 符号 | 名　　称 | 材　質 | 個数 | 備　　考 | 符号 | 名　　称 | 材　質 | 個数 | 備　　考 |
|---|---|---|---|---|---|---|---|---|---|
| 8 | 連結ワッシャー | ＳＰＣＣ | 2 | 黒染め | １６ | 十字穴付なべタッピンねじ | ＳＷＲＭ | 3 | 4×14 光沢クロメートめっき |
| 7 | 可動軸 | Ｓ４５Ｃ | 3 | 黒染め | １５ | エジェクトリング | ＰＡ６ | 2 | 光沢クロメートめっき |
| 6 | スライド軸 | Ｓ４５Ｃ | 1 | 黒染め | １４ | 十字穴付なべ小ねじ | ＳＷＲＭ | 4 | 黒染 |
| 5 | パンチ | ＳＫＳ３ | 1 | φ22 硬質クロムめっき | １３ | 丸リベット | ＳＳ４００ | 4 | 光沢クロメートめっき |
| 4 | 蓋 | ＳＰＣＣ | 1 | ｔ＝1.2、黒染め | １２ | ハンドルグリップ | ＰＶＣ | 2 | ― |
| 3 | ダイ受け | Ｓ５０Ｃ | 1 | φ22、黒染め | １１ | ハンドルパイプ | A6063S | 2 | アルマイト処理 クリア塗装 |
| 2 | 可動ハンドル | Ｓ５０Ｃ | 1 | ｔ＝3.2、黒染め | １０ | パイプコネクタ | ＡＢＳ | 2 | ― |
| 1 | 本体 | ＡＤＣ１２ | 1 | 塗装 | 9 | Ｅ形止め輪 | ＳＰＣＣ | 2 | 黒染め |

| 製　品　仕　様　図 | | |
|---|---|---|
| 尺度 | 品名 | ブッシングパンチ |
| １／２（　／　） | | ＭＣ－５０Ｗ |
| 第三角法 | 図番 | ＤＫ５８９７１Ｅ３ |
| 未来工業株式会社 | | |