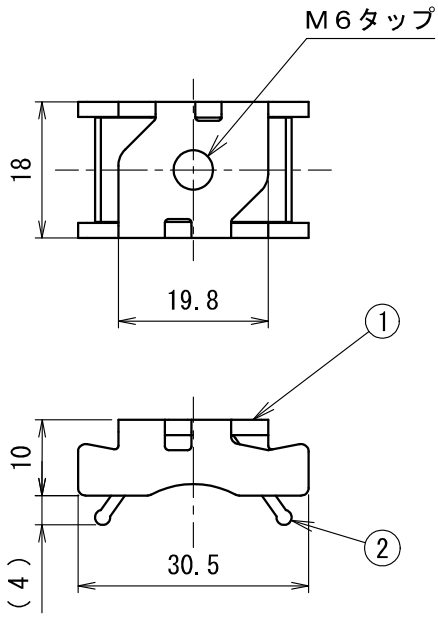

ミラックハンガー用ナット

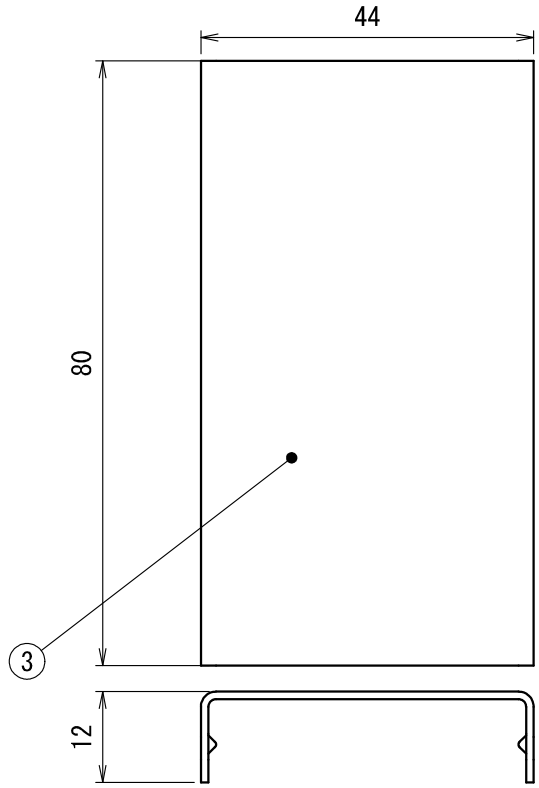

受け板

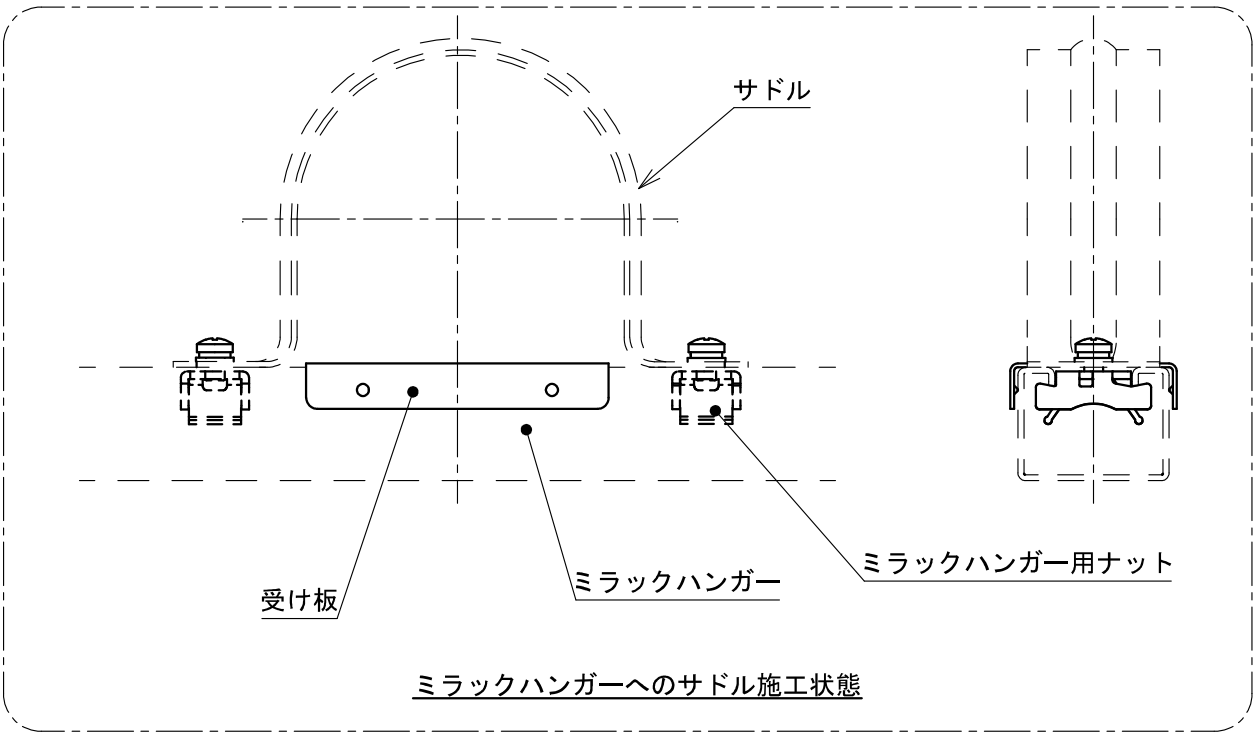

ミラックハンガーへのサドル施工状態

符号	名　　称	材　質	個数	備　　考
(4)	座金付(+)なべ小ねじ	ＳＵＳ	2	添付　M6×16
3	受け板	ＳＵＳ	1	t=1
2	樹脂板	ＰＰ	2	―
1	本体	ＳＵＳ	2	―

製　品　仕　様　図		
尺度	品名	ミラックハンガー用ナット（受け板付き）
1／1		ＭＮ－６ＦＳＲ
第三角法	図番	ＲＨ２３２７２Ｂ

未来工業株式会社