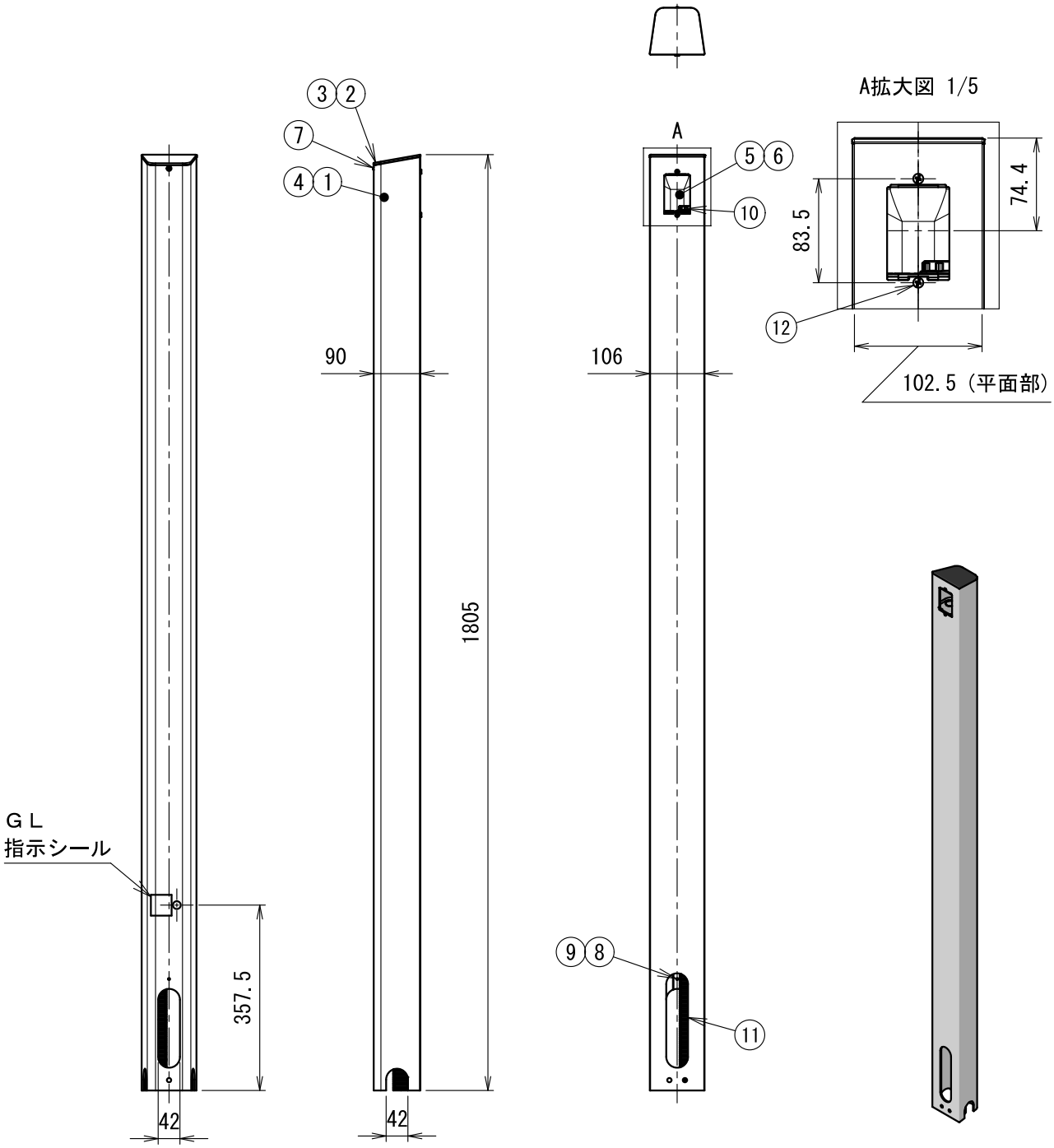

符号	名　　称	材　質	個数	備　　考
12	十字穴付さら小ねじ	SUS	2	M4×20
11	PF管22	難燃PE	1	MFS-22　L=1720
10	PF管22コネクタ	PVC他	1	MFSK-22G(ｷｬｯﾌﾟ無)
(9)	歯付座金	SUS	1	サイズ４
(8)	十字穴付なべ小ねじ	真鍮	1	M4×5 ニッケルめっき
7	十字穴付トラスねじ	SUS	1	4×8
6	六角ナット	C3604	2	M4　MSB用 部品⑥に圧入済み
5	ジョイントボックス	PVC	1	－
4	防水シールφ９	発泡PE	1	部品①に貼付け済み
3	防水シールMRPD	EPDM	1	部品②に貼付け済み
2	上蓋	ABS	1	耐候塗装
1	角柱	A6063-T5	1	ｱﾙﾏｲﾄ

品番	色	備考
ＭＲＰＤＬ－１	シルバー	－
ＭＲＰＤＬ－１Ｋ	黒	－

製　品　仕　様　図		
尺度	品名	給電ポールＤタイプ ロング
１/12（１/５）		ＭＲＰＤＬ－１＿
第三角法	図番	ＷＢ３１５７１Ｃ３
未来工業株式会社		