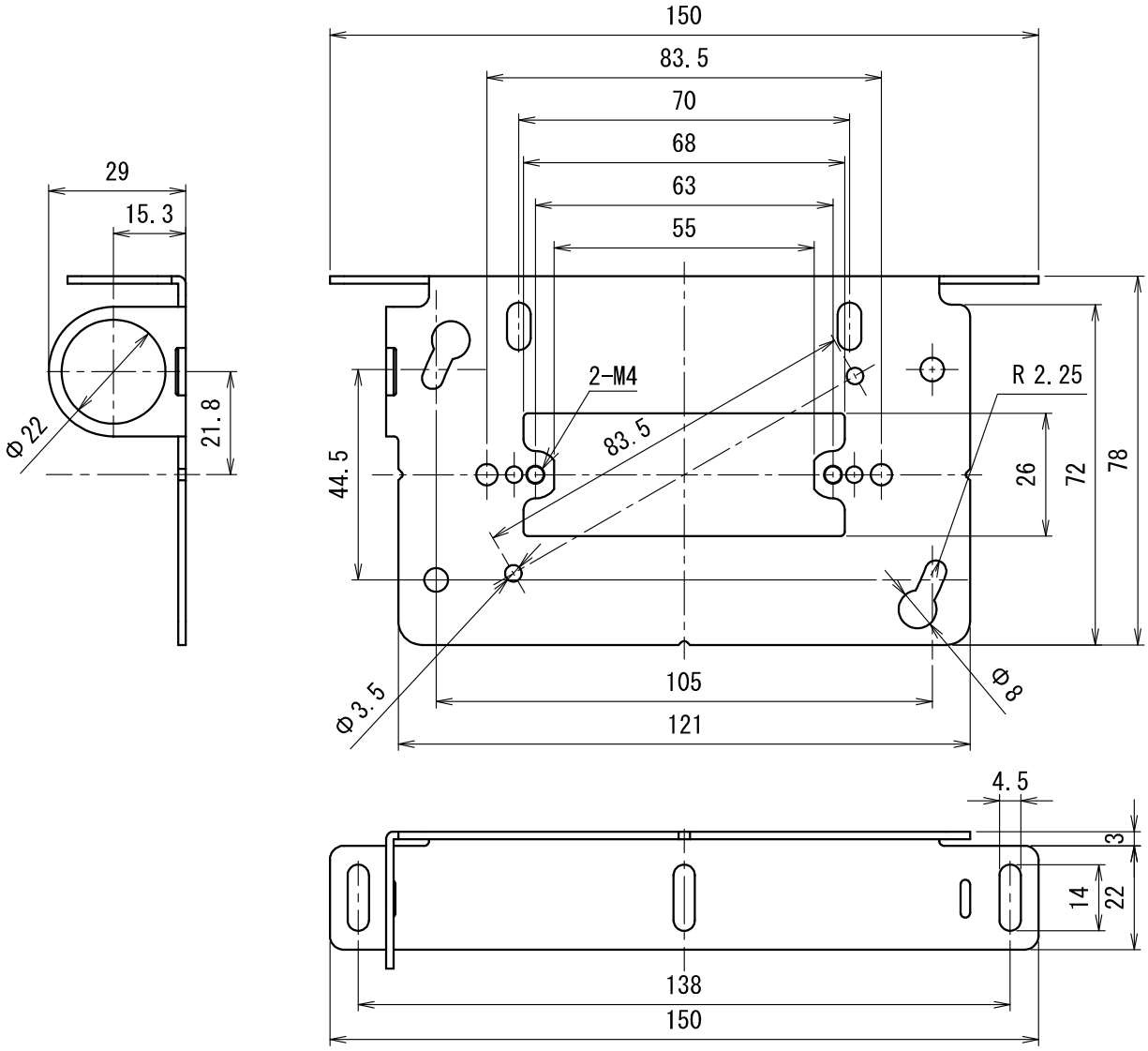

○プレートの適用

メーカー	品名
神保電器(株)	KAGシリーズ
パナソニック(株)	Sプレート
東芝ライテック(株)	機器用プレート

○φ22穴ブッシング適用

CBZ-16
ZGV-16

適用：当社埋込スイッチボックス1個用　樹脂製/鉄製
　　当社スライドボックス1ヶ用

		SPHC		電着塗装
符号	名　称	材　質	個数	備　考

製品仕様図		
尺度	品名	平塗代カバー (鉄製・機器用・取付ボス付)
1/1.5 (　/　)		OF－KAG1
第三角法	図番	OF56870B3

未来工業株式会社