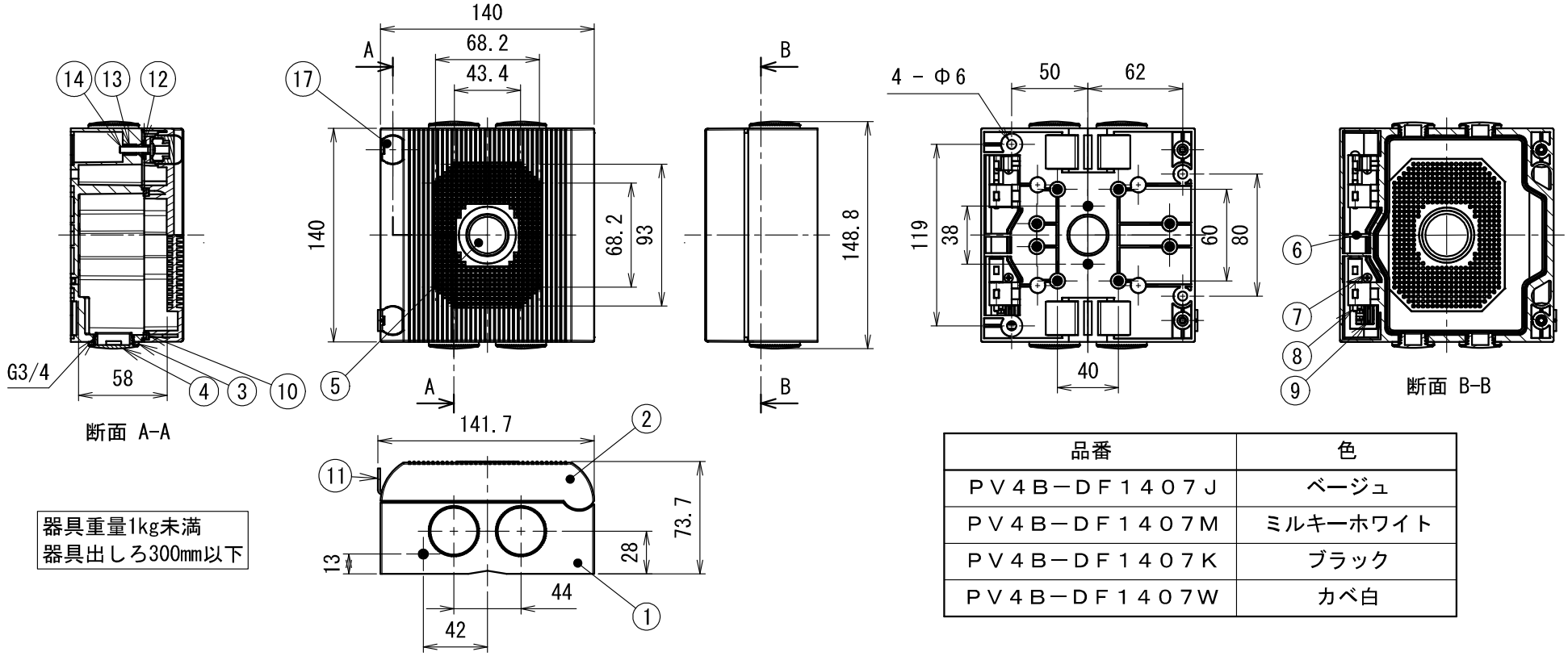

器具重量1kg未満
器具出しろ300mm以下

品番	色
ＰＶ４Ｂ－ＤＦ１４０７Ｊ	ベージュ
ＰＶ４Ｂ－ＤＦ１４０７Ｍ	ミルキーホワイト
ＰＶ４Ｂ－ＤＦ１４０７Ｋ	ブラック
ＰＶ４Ｂ－ＤＦ１４０７Ｗ	カベ白

符号	名　　称	材　質	個数	備　　考	符号	名　　称	材　質	個数	備　　考
9	ロック	ＡＥＳ	1	－					
8	ピン	ＳＵＳ	2	３×２５	(17)	ビスキャップ	ＡＥＳ	2	添付
7	十字穴付きなべタッピンねじ	ＳＵＳ	2	３×８	(16)	十字穴付きなべタッピンねじ	ＳＵＳ	4	添付　４×２０
6	ヒンジ	ＡＥＳ	1	－	(15)	絶縁キャップ	ＰＶＣ－Ｐ	4	添付
5	ブッシング	ＥＰＤＭ	1	ＺＧＶ－Ｐ２２＿	１４	十字穴付きなべ小ねじ	ＳＵＳ	2	Ｍ５×２０
4	キャップ	ＰＶＣ	4	－	１３	インサートナット	Ｃ３６０２	2	Ｍ５
3	コネクタ用パッキン	ＥＰＤＭ	4	－	１２	抜け止めワッシャー	ＰＡ６	2	－
2	蓋	ＡＥＳ	1	－	(11)	ワイヤ止め金具	ＳＵＳ	1	添付
1	本体	ＡＥＳ	1		１０	パッキン	ＥＰＤＭ/ＣＲ	1	

製　品　仕　様　図		
尺度	品名	カメラ取付デザインボックス
1/4		ＰＶ４Ｂ－ＤＦ１４０７＿
第三角法	図番	ＰＶ７３６７０Ｃ３

未来工業株式会社