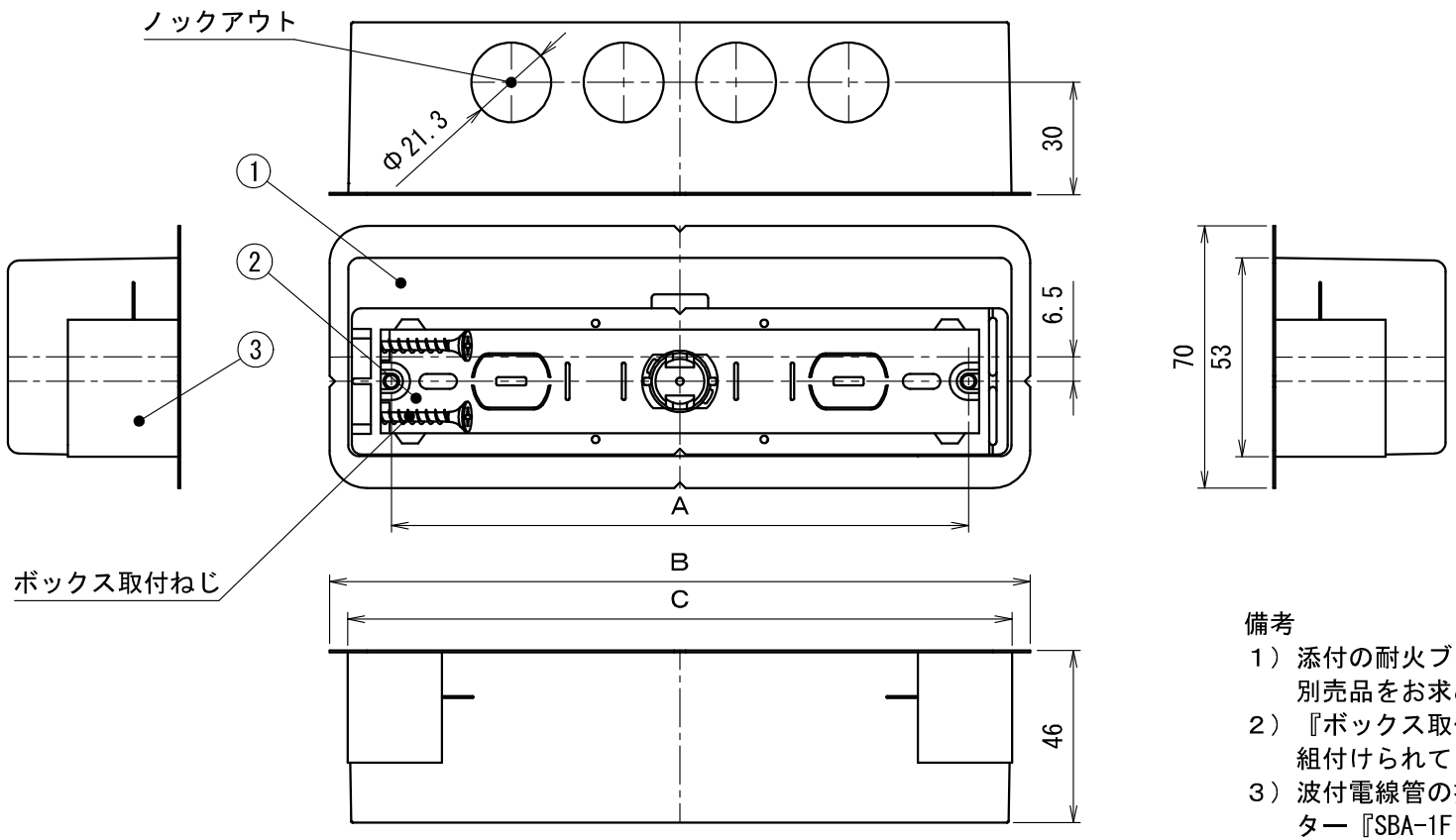

備考
1）添付の耐火ブッシングが不足の場合は別売品をお求めください。
2）『ボックス取付ねじ』は3個用のみ2本組付けられています。
3）波付電線管の接続は別売の専用アダプター『SBA-1F・2F』をお求めください。
4）鋼製カバーからスライドボックスを取り外して向きを変えることができます。

品番	寸法			スライドボックス種類（中身）	鋼製カバーのノックアウト数	添付の耐火ブッシング数量
	A	B	C			
ＳＢ－Ｋ１ＦＹ－Ｋ	64.5	97.5	87.5	SB-K1Y	２個	１個
ＳＢ－Ｋ２ＦＹ－Ｋ	109	142	132	SB-K2Y	２個	１個
ＳＢ－Ｋ３ＦＹ－Ｋ	154	187	177	SB-K3Y	４個	２個

符号	名　　称	材　質	個数	備　　考
(4)	耐火ブッシング	耐熱ゴム		品番：MTKB-TB16。添付品。数量は表参照。
3	不燃テープ	アルミ	1	―
2	スライドボックス（機器用）	ＰＶＣ等	1	種類は表参照
1	鋼製カバー	ＳＥＣＣ	1	t＝0.5

製　品　仕　様　図		
尺度	品名	鋼製カバー付スライドボックス（機器用）（省令準耐火対応キット）
1/2		ＳＢ－Ｋ＿ＦＹ－Ｋ
第三角法	図番	ＳＢ４４７７３Ａ３

未来工業株式会社