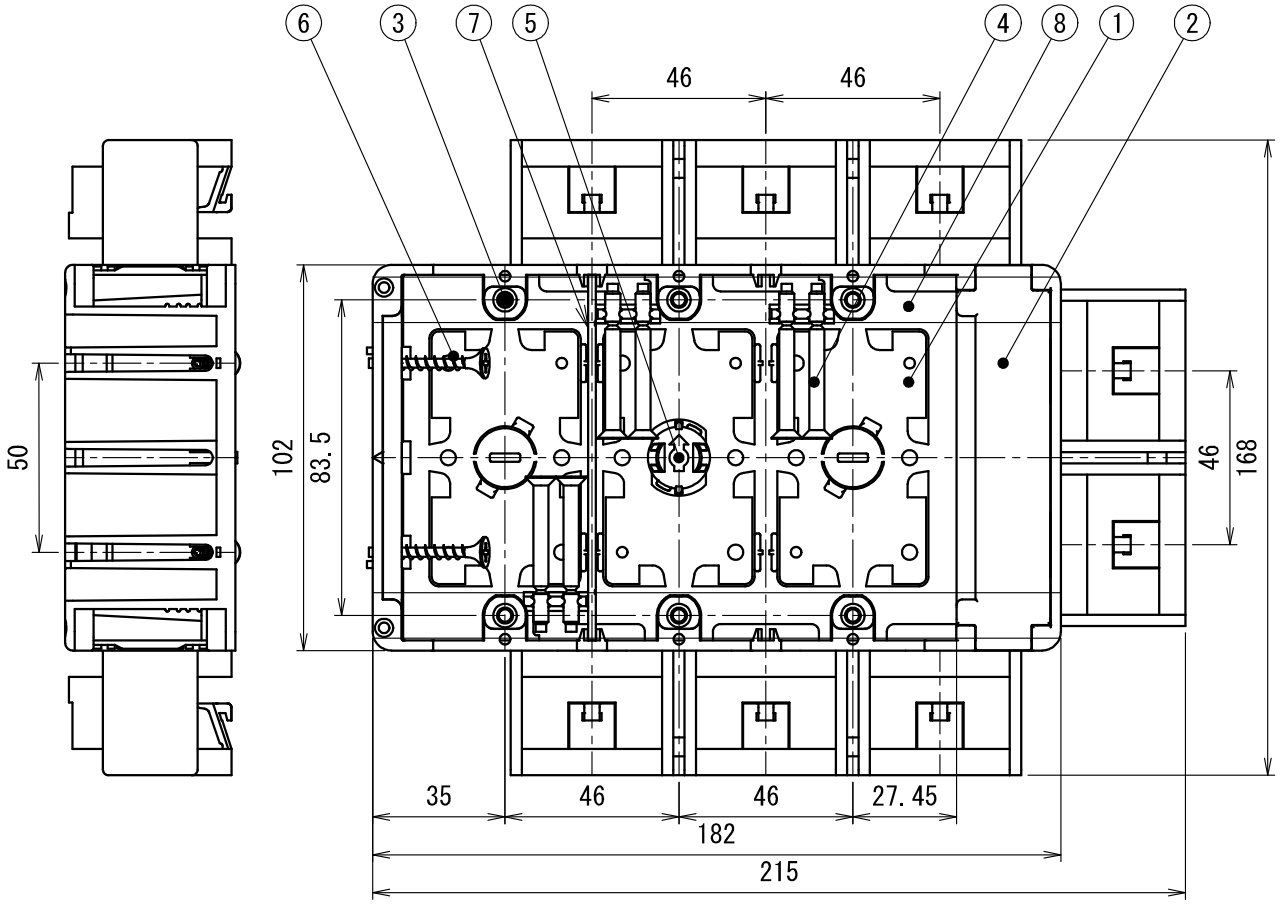

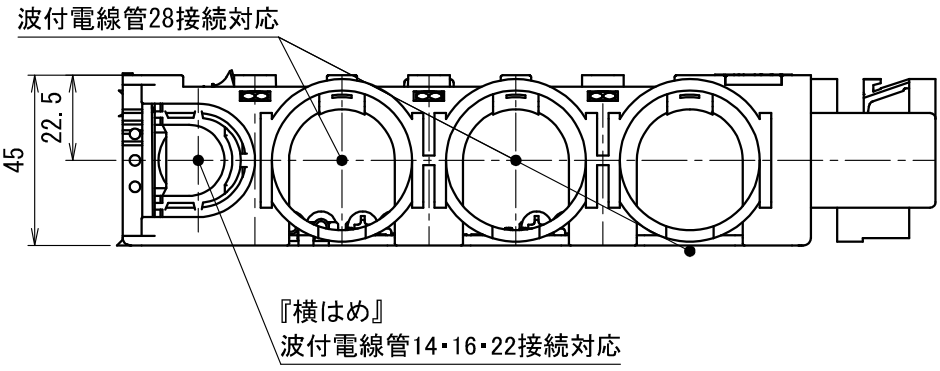

符号	名　　称	材　質	個数	備　　考
8	アルミ箔	ＡＩ	2	幅12mm
7	仕切り板	ＰＶＣ	1	品番：53M-Y
6	十字穴付きタッピンねじ	ＳＷＣＨ	2	３．８×３２ 三価クロメートめっき
5	磁石	フェライト	1	―
4	（＋ー）皿小ねじ	ＳＷＣＨ	6	Ｍ４×４０ 三価クロメートめっき
3	六角ナット	ＳＷＣＨ	6	Ｍ４ 三価クロメートめっき
2	カバー	ＰＶＣ	1	―
1	本体	ＰＶＣ	1	―

製　品　仕　様　図		
尺度	品名	ユニットボックス28
1／2		ＳＢＴＶ－３ＨＤ
第三角法	図番	ＳＢ４４５７１Ｂ３

未来工業株式会社