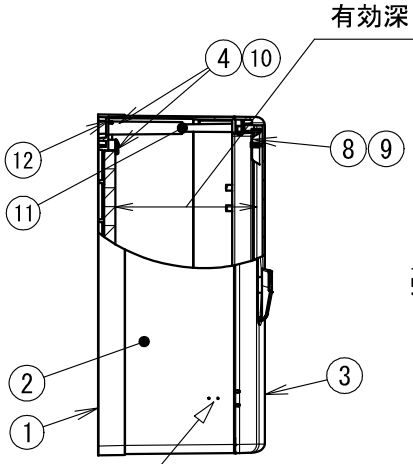

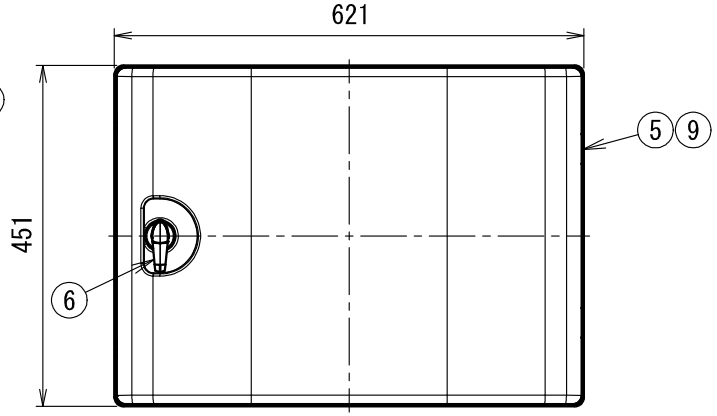

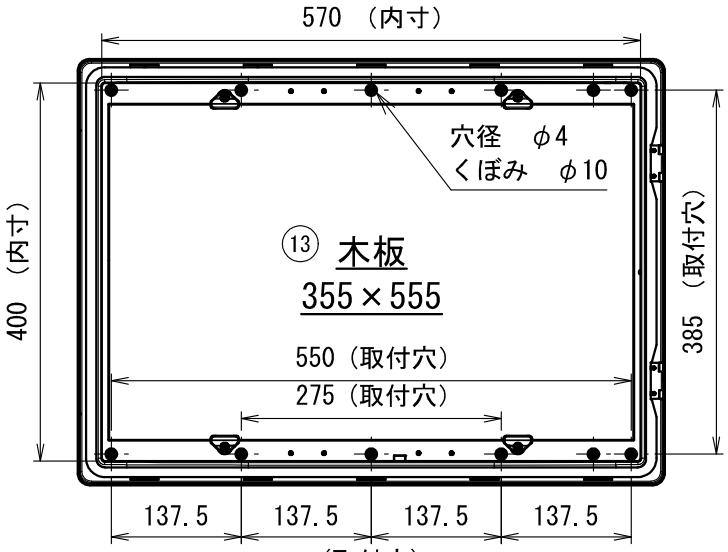

蓋無し参考図 (1/8)

取付マーク位置

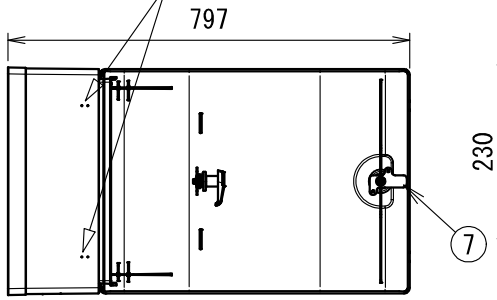

蓋全開時参考図 (1/15)

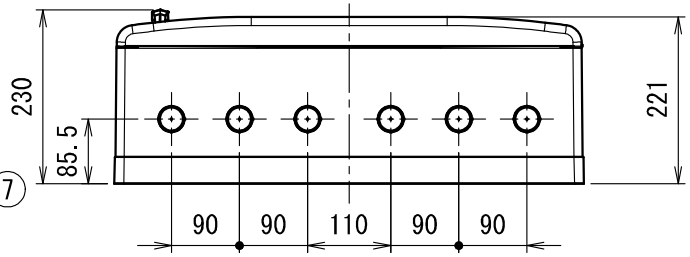

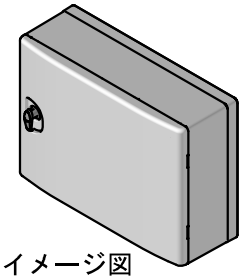

イメージ図

注意

ポールに固定する際は、POB-1FC
POB-4F(W)Tを背面上下に取り付けて
強力なバンドで固定してください。
※取付ねじサイズ：５×８
※トラスねじ推奨

その他、壁面取付には
KST-16STが便利です。

南京錠を使用する場合は、タキゲン製造㈱C-1537-A-4を
別途用意して、本体側面に取り付けて下さい。(取付位置のマークあり)

符号	名　称	材　質	個数	備　考	符号	名　称	材　質	個数	備　考
7	止め金	SPCC	1	ﾀｷｹﾞﾝ AC25-E-4S 亜鉛めっきｸﾛﾒｰﾄ					
6	防水ハンドル	ZDC	1	ﾀｷｹﾞﾝ A-140-6-1 200番鍵	13	罫線ボード	合板	1	355×555
5	ヒンジ	SUS304	2	タキゲン B-1100-3	12	防水パッキンA	EPDM	1	幅5.5×高さ5.5
4	木板留め	ABS	10	6個は側面枠固定に使用	11	Pタイトねじ	SUS	6	5×25
3	蓋	PC-ABS	1	―	10	Pタイトねじ	SUS	10	4×12
2	側面枠	PC-ABS	1	―	9	皿タッピンねじ	SUS	16	3×10
1	底板	PC-ABS	1	―	8	ワンタッチステー	SPCC 等	各１	タキゲン B-38-3-R(L) クロムめっき

製品仕様図		
尺度	品名	情報ウオルボックス
1/10 (1/8) (1/15)		ＷＢＪ－１６ＬＭ
第三角法	図番	ＷＢ２９８７２Ｃ３

未来工業株式会社