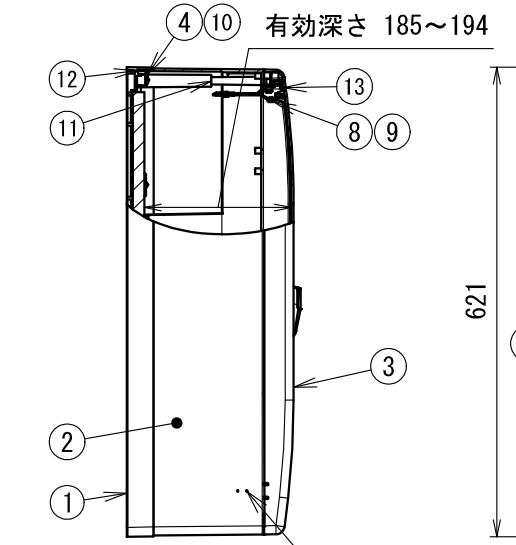


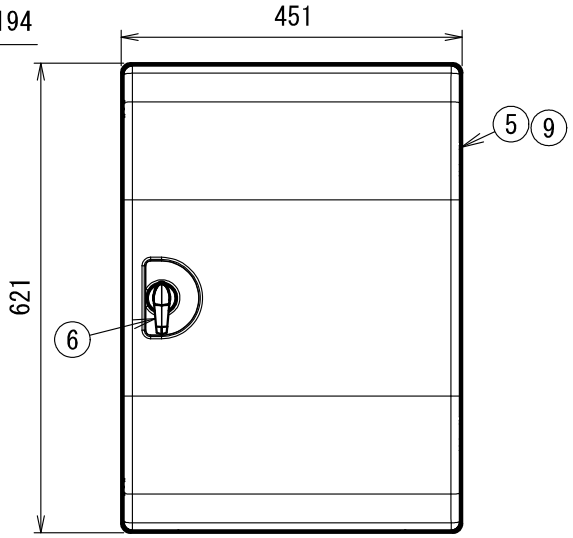


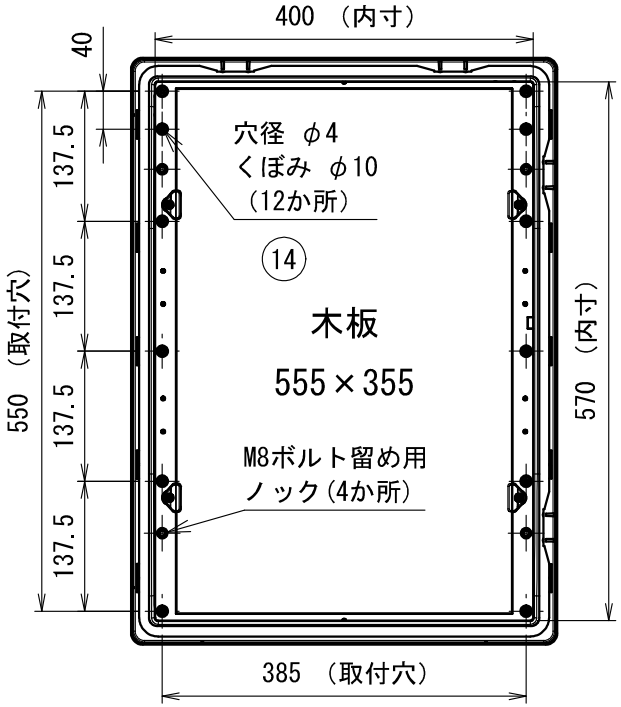


蓋無し参考図（1/8）

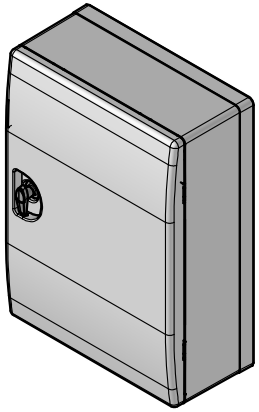

イメージ図

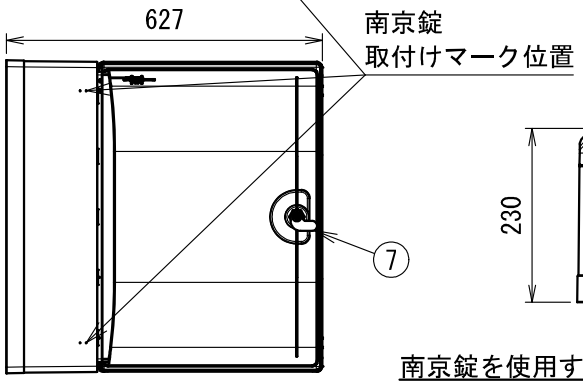


蓋全開時参考図（1/15）

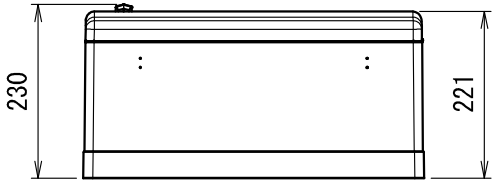


ポールに固定する場合に、製品背面にPOB-1FC・POB-4F(W)T取付用の穴、
※取付ねじサイズ：５×８（トラスねじ推奨）
より強力なM8ボルトで留めるPOB-6FWT用のノックがあります。
総重量に応じて選択して、強力なバンドで固定してください。

南京錠を使用する場合は、タキゲン製造㈱C-1537-A-4を
別途用意して、本体側面に取り付けて下さい。（取付位置のマークあり）

| 符号 | 名　　称 | 材　質 | 個数 | 備　　考 | 符号 | 名　　称 | 材　質 | 個数 | 備　　考 |
|---|---|---|---|---|---|---|---|---|---|
| 7 | 止め金 | 高耐食めっき鋼板 | 1 | 専用品 | 14 | 罫線ボード | 合板 | 1 | 355×555 |
| 6 | 防水ハンドル | ZDC | 1 | ﾀｷｹﾞﾝ A-140-6-1 200番鍵 | 13 | 防水パッキンB | EPDM | 1 | 幅10×高さ8 両面テープ |
| 5 | ヒンジ | SUS304 | 2 | タキゲン B-1100-3 | 12 | 防水パッキンA | EPDM | 1 | 幅5.5×高さ3 |
| 4 | 木板留め | ABS | 10 | 6個は側面枠固定に使用 | 11 | Pタイトねじ | SUS | 6 | 5×25 |
| 3 | 蓋 | PC-ABS | 1 | ― | 10 | Pタイトねじ | SUS | 10 | 4×12 |
| 2 | 側面枠 | PC-ABS | 1 | ― | 9 | さらタッピンねじ | SUS | 12 | 3×10 |
| 1 | 底板 | PC-ABS | 1 | ― | 8 | ワンタッチステー | SPCC | 1 | タキゲン B-38-3-R クロムめっき |

| 製　品　仕　様　図 | | |
|---|---|---|
| 尺度 | 品名 | 情報ウオルボックス |
| 1/10（1/8）（1/15） | | ＷＢＲ－６ＬＭ |
| 第三角法 | 図番 | ＷＢ３４０７２Ｂ３ |
| 未来工業株式会社 | | |